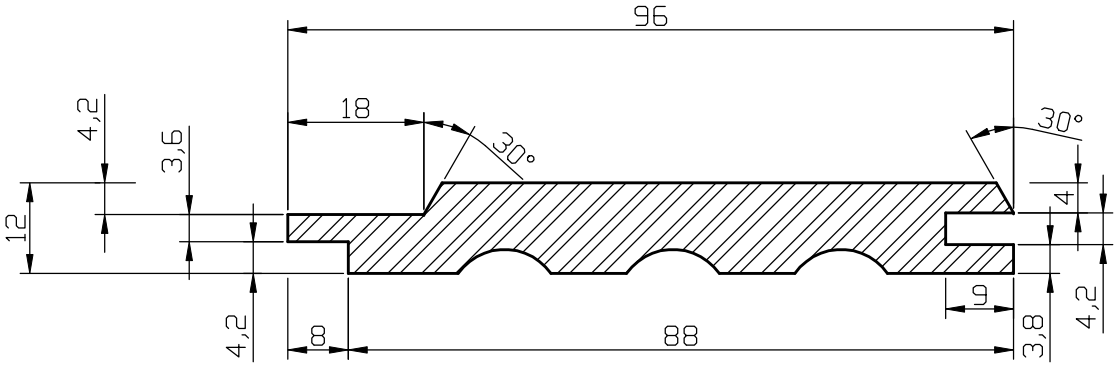

Serafin Campestrini s.r.o	profil **F**	doplňující rozměr	tloušťka **12**	šířka **96**	délka pera **8**	hloubka drážky **9**	fázka	radius	měřítko **1:1**
		název **F 12,5 x 96**			krycí šířka **88**				datum 28.4.2010